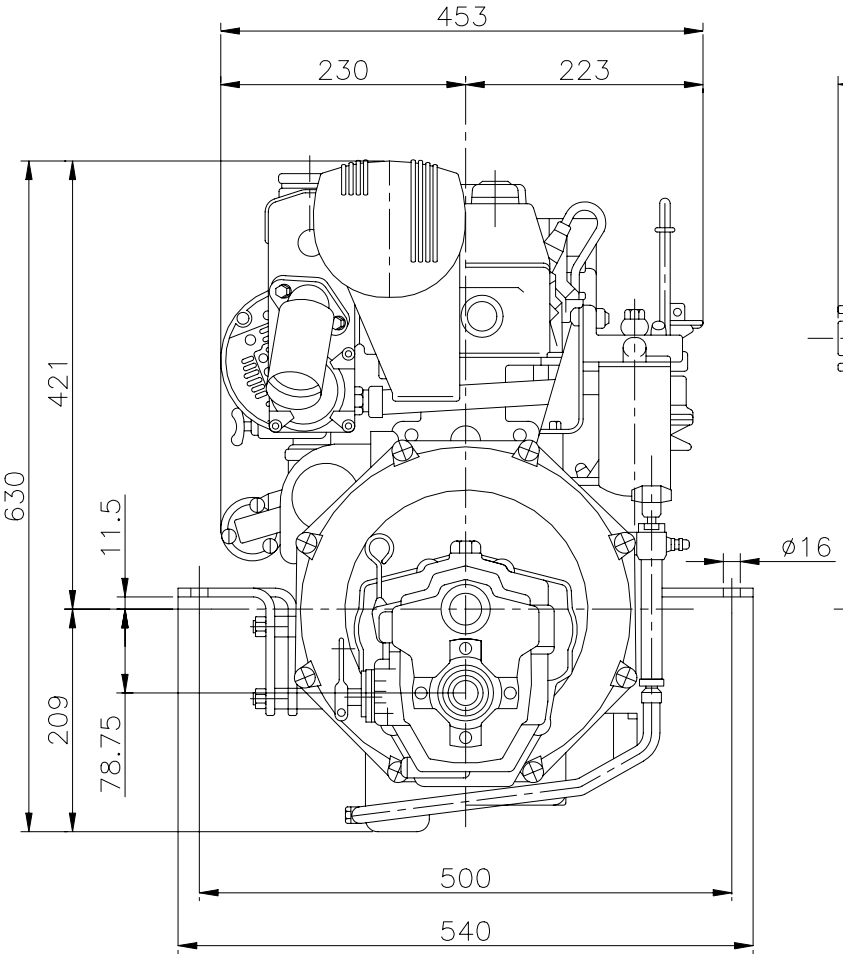

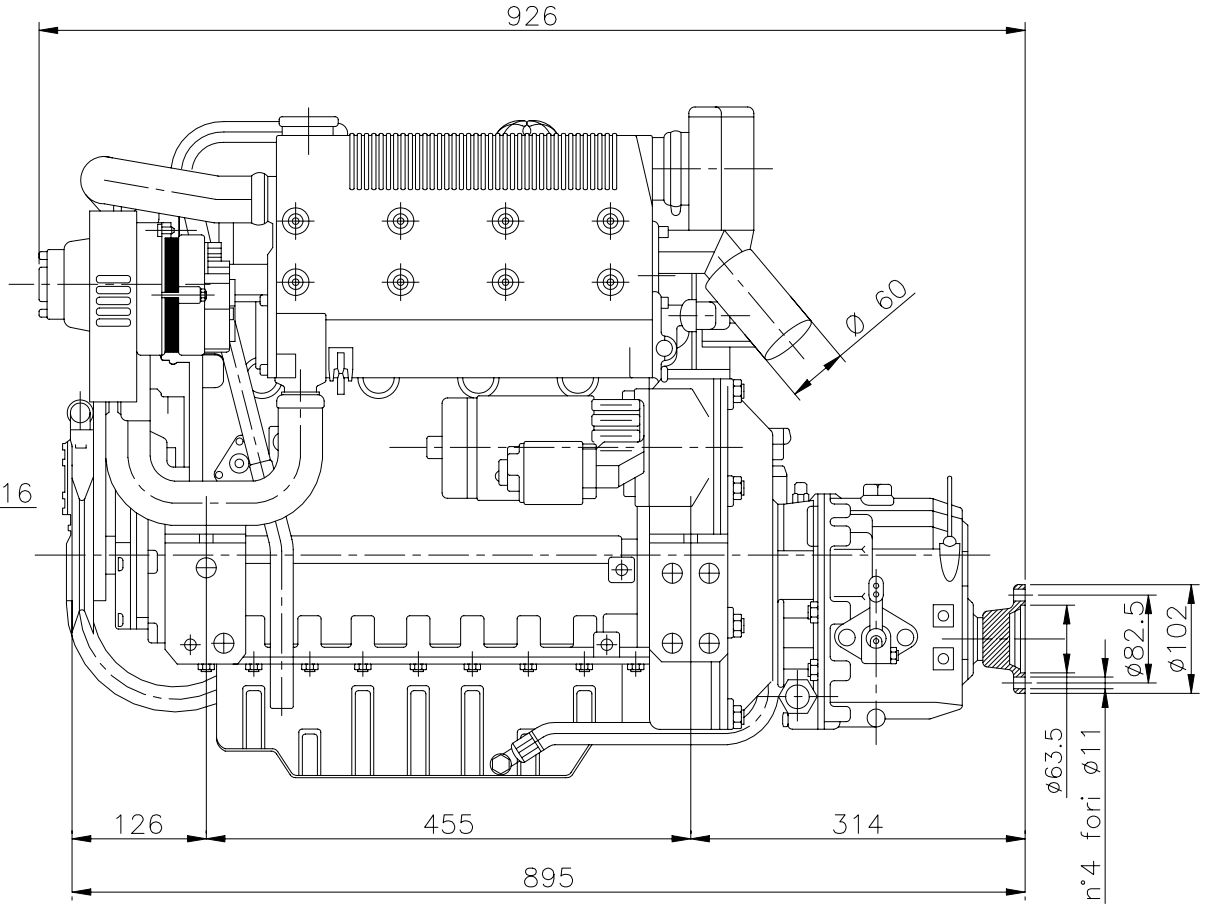

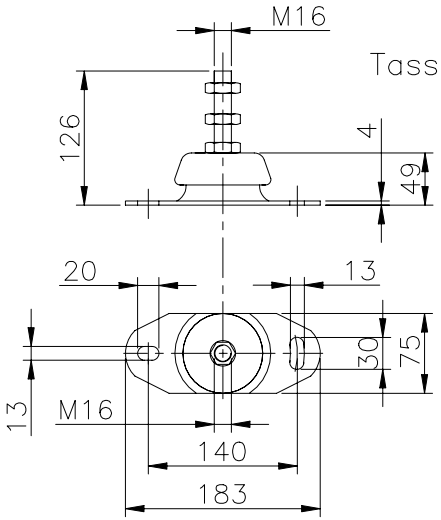

Tassello elastico

Invertitore	Rapporto di trasmissione
TMC 60	1,52 : 1
TMC 60	2 : 1
TMC 60	2,5 : 1
TMC 60	2,94 : 1

CAD DRAWING
HANDLING ON CAD SYSTEM ONLY

Modifiche: a) Aggiunto Uguaglianze motori (17-11-06 Luinetti)
(Alterations):

ⓐ Uguaglianze: 4241M41.00 – 4341M60.00

Tolleranze ed altre prescrizioni generali: IVECO Standard 10-2999
Allgemeintoleranzen und sostige Vorschriften: IVECO Standard 10-2999
General tolerances and other specifications: IVECO Standard 10-2999

Alle Eigentumsrechte sind IVECO AIFO S.p.a. vorbehalten. Ohne schriftliche Genehmigung darf diese Zeichnung weder zum Herstellen des dargestellten Gegenstandes verwendet noch dargestellt bzw. Dritten ubergeben werden. Jede Reichtsverletzung wird gerichtlich verfogt.

All propietary right by IVECO AIFO S.p.a This drawing shall not be reproduced, or in any way utlized, for the manufacture of the component or unit herein illustrated and must not be released to other parties, without written consent. Any intrigement will be legally pursued.

Proprieta' della IVECO AIFO S.p.a – Senza autorizzazione scritta della stessa il presente disegno non potra' essere ca- piunque utilizzato per la costruzione del- l'oggetto rappresentato ne' venire comu- nicato a terzi o riprodotto. La Societa' proprietaria tutela i propri diritti a rigore di legge.

Q.ta' (Qty.)	Peso (Weight)	Scala (Scale) 1:5	Dis. (Drawn) Carbone		Data (Date) 17-1-01
Cap. (P.S.)		N.P. (P.S.)	Cont. (Checked) Cucchi		Sost. (Supersedes)
Mat. (Mat.)		Classe (Std.Sh)	Visto (Approved) Burgazzi		Foglio (Sheet)
Tratt. (Heat Treat.)		Tab. (Type)			

Schema ingombro motore
con invertitore TMC 60

Tipo (Type)	4141M48.01
Cod.Tec. (File No)	54-9704 A3
N° (No)	8031705

IVECO aifo
UFFICIO PROGETTI